ZADATAK 19

Na slici je data jednopolna šema jednostavnog elektroenergetskog sistema (EES-a). Za dati EES potrebno je:

a) Nacrtati ekvivalentnu šemu EES-a u stacionarnom stanju i proračunati parametre svih elemenata.
b) Transformisati sve parametre u domen relativnih jedinica.
c) Nacrtati ekvivalentnu šemu EES-a u domenu relativnih jedinica.
d) Izvršiti klasifikaciju čvorova i specifikaciju potrebnih veličina.
e) Formirati matematički model tokova snaga na osnovu matrice admitansi [$\underline{\mathbf{Y}}_{\mathbf{BUS}}$].

Preporuka: *Za bazni napon naponskog nivoa 220 kV usvojiti vrijednost od 220 kV, a za baznu snagu usvojiti vrijednost 100 MVA!*

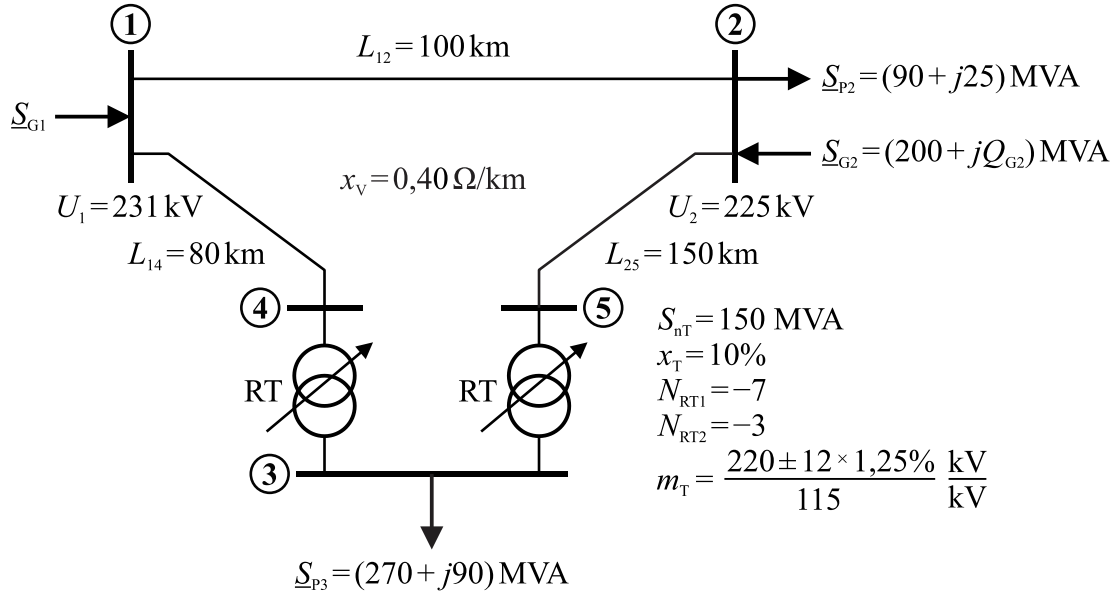

ZADATAK 20
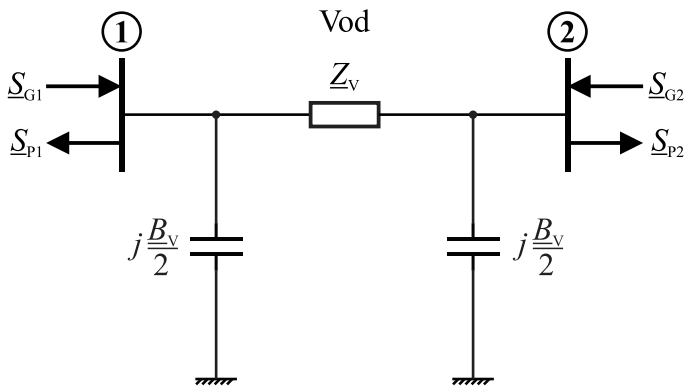
Na slici je data ekvivalentna šema dijela EES-a. Potrebno je izvršiti klasifikaciju čvorova i napisati matematički model za proračun tokova snaga (jednačine tokova snaga) sa naponom u polarnim i admitansom u rektangularnim koordinatama.